RTA 155 - 3/4” (Poly 2116 - 2136 VA)

COD. 31.8900.97.3

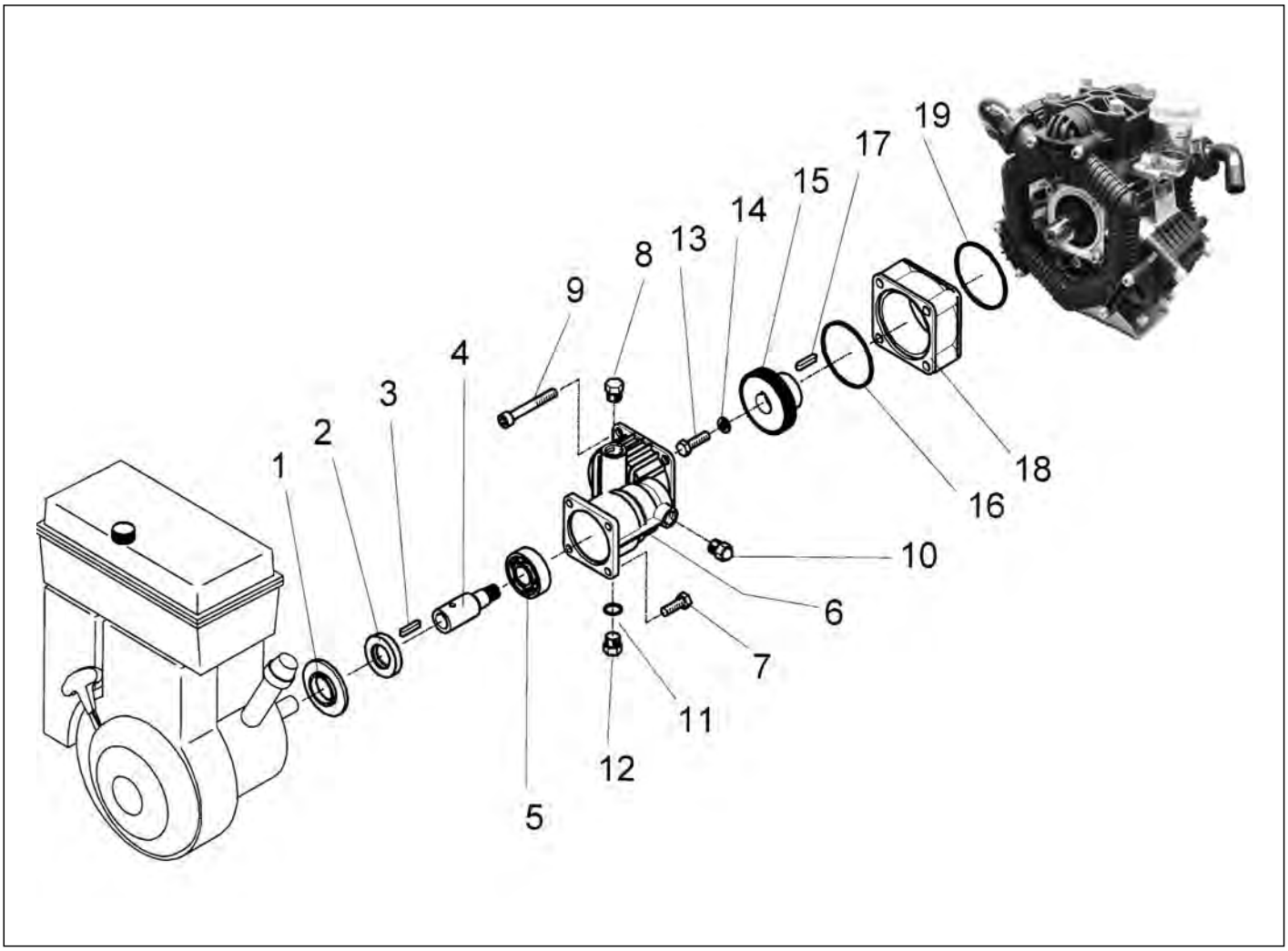

POS.	CODICE *PART NUMBER*	Q.TY	DENOMINAZIONE *DESCRIPTION*
1	**31.1285.09.2**	1	CENTRAGGIO MOTORE-RIDUTTORE
2	**80.2126.00.2**	1	ANELLO RADIALE D. 30X60X10
3	**80.6436.00.2**	1	LINGUETTA 4,75X5X30
4	**31.0795.42.2**	1	PIGNONE Z=9
5	**81.2646.00.2**	1	CUSCINETTO SFERE 20X52X15
6	**31.1284.09.2**	1	SCATOLA RIDUTTORE
7	**86.2566.00.2**	4	VITE TE 5/16"-24UNF 3/4"
8	**85.3511.00.2**	1	TAPPO CARICO OLIO G.1/2 CON SFIATO
9	**86.3562.00.2**	4	VITE TCEI M10X70 UNI5931
10	**85.3505.00.2**	1	SPIA LIVELLO OLIO G.3/8
11	**80.3187.00.2**	1	ANELLO OR 2.62X17.86
12	**85.2632.00.2**	1	TAPPO EI G.1/2 DIN908
13	**86.2566.00.2**	1	VITE TE 5/16"-24UNF 3/4"
14	**84.3715.00.2**	1	ROSETTA D.9X32X3 UNI6593
15	**31.1501.42.2**	1	INGRANAGGIO Z=50
16	**80.3080.90.2**	1	ANELLO OR D.1,78X82,27
17	**80.6436.00.2**	1	LINGUETTA 6.35X6.35X40
18	**31.1559.07.2**	1	DISTANZIALE PER RTA 155/POLY "VA"
19	**80.3080.90.2**	1	ANELLO OR D.1,78X82,27

NOMENCLATURA RICAMBI RIDUTTORE MOD. RTA 155 - 3/4 (POLY 2116-2136 VA)

COPPIA DI SERRAGGIO - *TORQUE CHART*

CODICE *CODE*	Q.TY	N. POS.	RTA 155 (31.8900.97.3)	
			N.m	Lbr.ft
86.2566.00.2	4	7	22	16.2
86.3562.00.2	4	9	40	29.5
86.2566.00.2	1	13	22	16.2

TOLLERANZA DI SERRAGGIO: 0 → - 10%
TOLERANCE ON TORQUE VALUE: 0 → - 10%

BERTOLINI pumps